ŘEZ A–A'

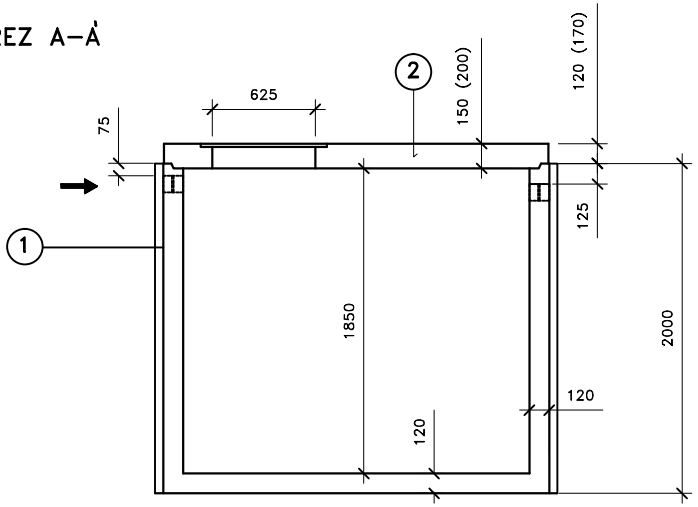

Přítok i odtok je opatřen KG prostupem s pryžovým břitem.

Záruční doba na výrobek je 5 let.

Celkový objem – 8,1m3.

Užitečný objem – cca 7m3.

PŮDORYS

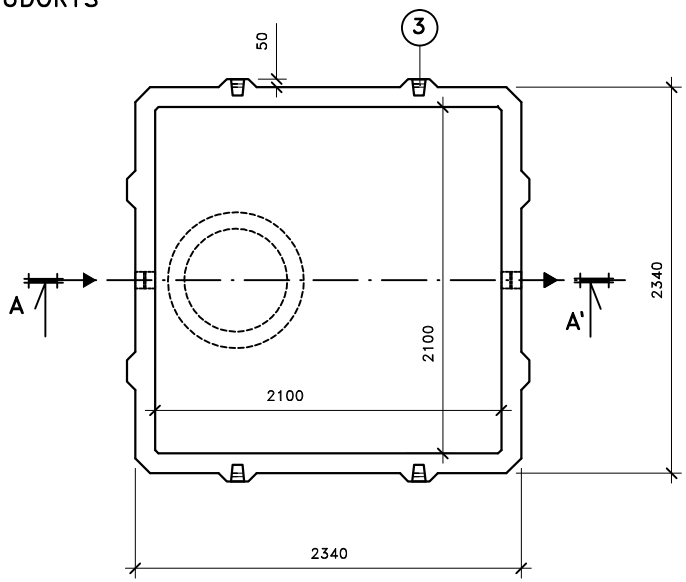

LEGENDA :

1 – KALOVÁ NÁDRŽ KN 8/2000
ŠÍŘKA 2340 mm, DÉLKA 2340mm, VÝŠKA 2000 mm

2 – ZÁKRYTOVÁ DESKA B 125 / D 400 – výška 200mm

3 – MANIPULAČNÍ ZÁVĚS

VÁHY :

1 – NÁDRŽ 6 370kg

2 – ZÁKRYTOVÉ DESKY V TŘÍDĚ B 125 – 1 870kg

2 – ZÁKRYTOVÉ DESKY V TŘÍDĚ D 400 – 2 520kg

KALOVÁ NÁDRŽ
KN 8/2000

ONDŘEJ MAREK 3/2013

VÝROBNÍ ZÁVOD DVAKAČOVICE

INFO: mob.–603 483 809 nebo www.septiky–nadrze.cz